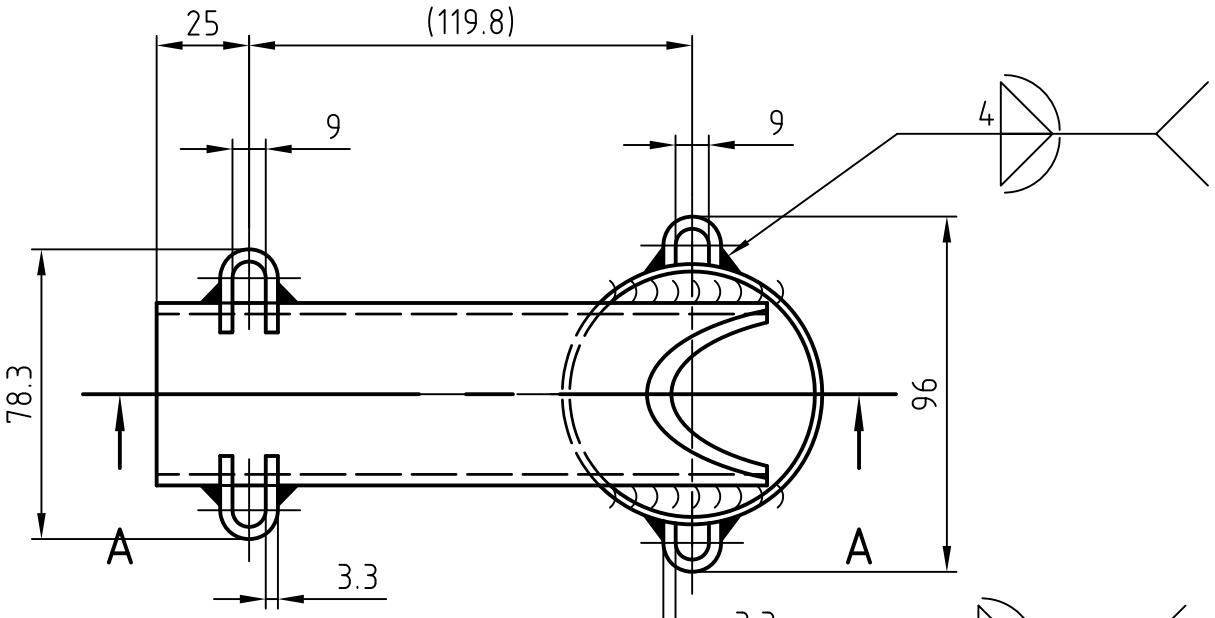

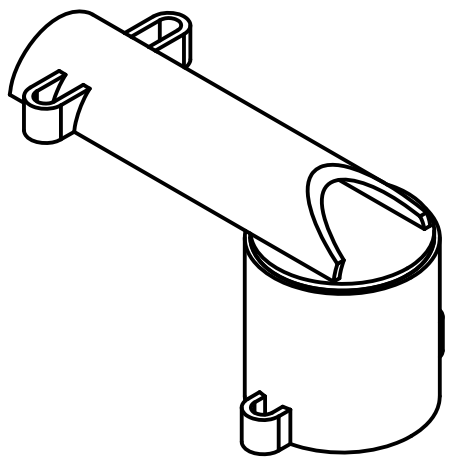

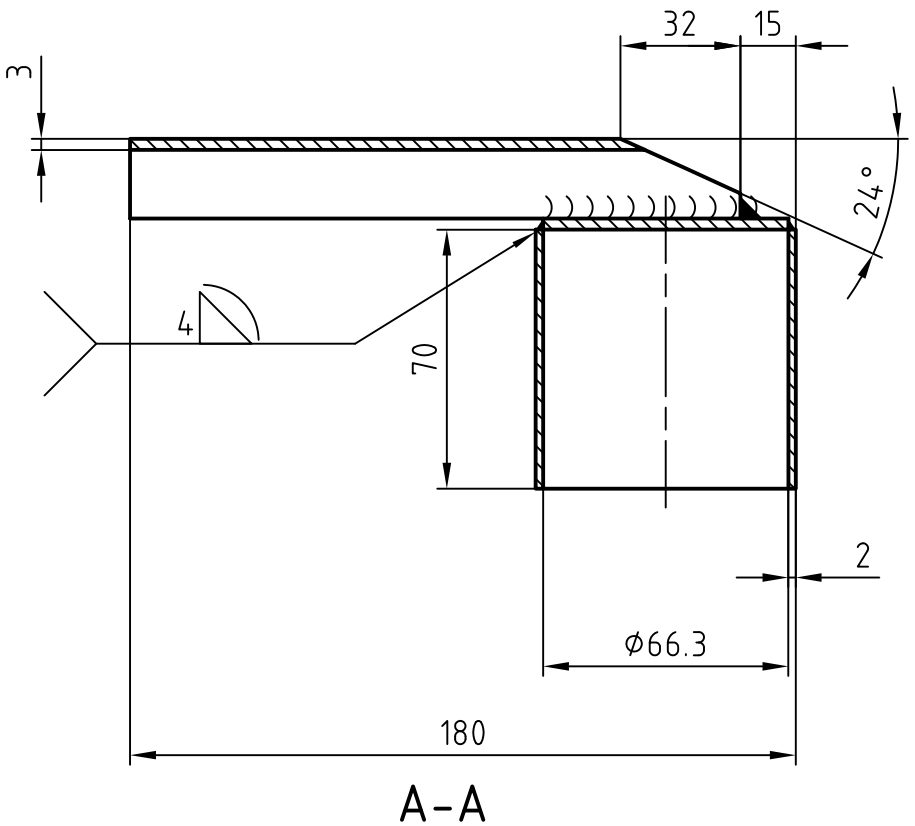

A-A

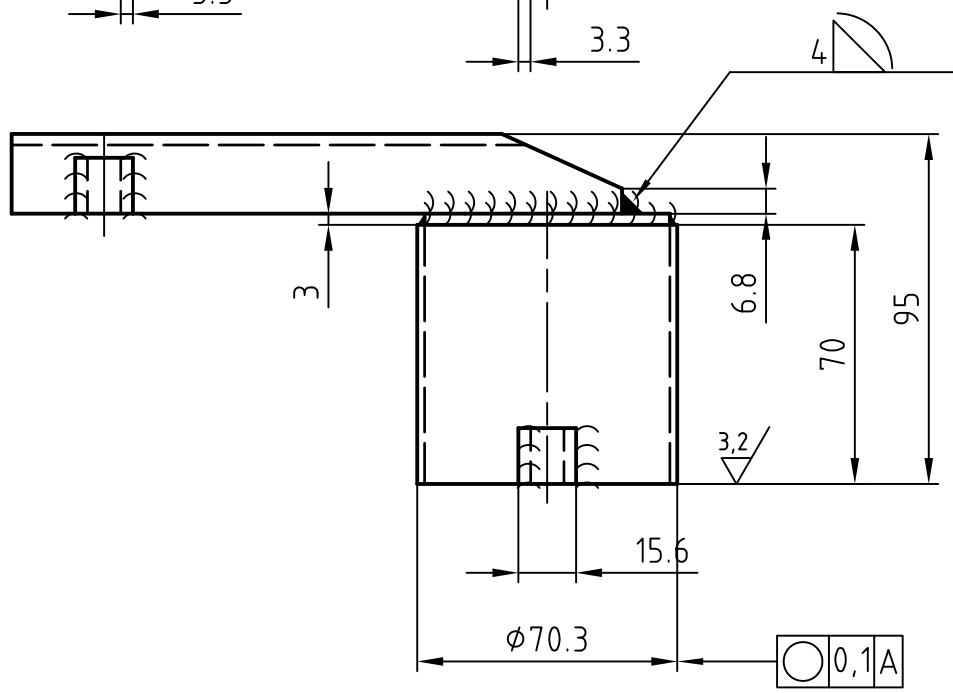

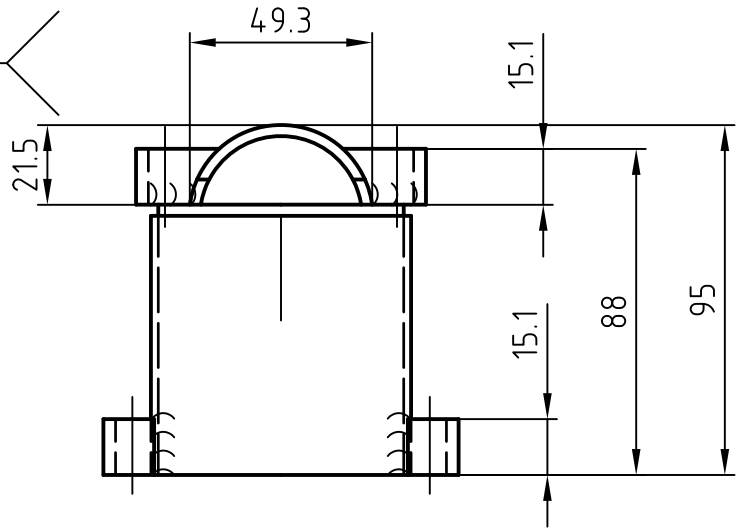

NOTAS:

1. MATERIAL: AISI 1010 En estado bruto de laminación en caliente o normalizado
2. DUREZA: 135 ± 5 HV
3. COLOR: Gris
4. PROTECCIÓN: PINTURA GRIS, Segun especificaciones METRO DE MEDELLÍN

EQUIVALENCIA DE MAQUINADOS		
ANSI	DIN-ISO 1302	
4		0,1
8 / 16 / 32		0,2 / 0,4 / 0,8
63 / 125		1,6 / 3,2
250 / 500		6,3 / 12,5

DIN-ISO 1302 En μ Metros
ANSI En μ Pulgadas

Acabados: 3,2

Código SAP

VARIACIONES MÁXIMAS PERMISIBLES DIMENSIONES en mm. acc. ISO 2768								
Mas de 0 Hasta 3	Mas de 3 Hasta 6	Mas de 6 Hasta 30	Mas de 30 Hasta 120	Mas de 120 Hasta 400	Mas de 400 Hasta 1000	Mas de 1000 Hasta 2000	Mas de 2000 Hasta 4000	Mas de 4000 Hasta 8000
±0,1	±0,1	±0,2	±0,3	±0,5	±0,8	±1,2	±2	±3

Material :	Tratamiento :	Chaflánes	Radios	Dif. Angular	Dimensiones
VER NOTAS	Recocido para las soldaduras	0.5 x 45°	1	0°10'	Milimetros

Diseñó	Fecha	Revisó	Fecha	Aprobó	Fecha	Escala	Proyección
Metro de Medellín	2007-08-11	ASMECON	2007-08-11	Metro de Medellín	2010-03-02	1=2	

Rev.	Coord.	Modificaciones	Vo.Bo.	Fecha
-	-	-	-	-

Archivo CAD: 001001-3.dwg (MDT V. 6.0)

Sistema	SISTEMAS AUXILIARES VHPAS
Subsistema	PANTÓGRAFO
Equipo	ESTRUCTURA
Nombre	SOPORTE FLOTADOR PANTÓGRAFO

Tamaño	Nro. Documento - Hoja	Ind. Rev.	Hoja / De
A3	001001	-	Hoja 4 De 6

Tomado de	Reemplaza a	Nro. Documento Ppal.	No. Parte

METRO DE MEDELLIN
CALIDAD DE VIDA

PROCESO DE INGENIERÍA
¡ POR LA SEGURIDAD DEL USUARIO !

ESTE PLANO Y TODA LA INFORMACIÓN EN ÉL CONTENIDA SON PROPIEDAD DEL METRO DE MEDELLÍN, EL USO INDEBIDO O LA REPRODUCCIÓN TOTAL O PARCIAL DE ESTE SIN LA PREVIA AUTORIZACIÓN DEL METRO DE MEDELLÍN PODRÁ SER DEMANDADO POR LA VIOLACIÓN A LOS DERECHOS DE AUTOR Y SE ATENDRÁ A LAS CONSECUENCIAS LEGALES ESTIPULADAS POR LA LEY.

ASMECON
ASEGURAMIENTO METROLÓGICO Y CONTROL

0 10 20 30 40 50mm

Formato A3 (420 x 297) Según DIN 824 / 825